Leben im Bad
Living bathrooms

Montageanleitung	Wand-WC
Mounting instructions	Wall-mounted toilet
Notice de montage	Cuvette suspendue
Montagehandleiding	Wand-WC
Instrucciones de montaje	Inodoro suspendido
Istruzioni di montaggio	Vaso sospeso
Instruções de montagem	Bacia WC suspensa
Monteringsvejledning	Væghængt toilet
Asennusohje	Seinäasennettava WC-laite
Monteringsanvisning	Vegghengt toalett
Monteringsanvisning	Vägg-WC
Paigaldusjuhend	Seina WC-pott
Instrukcja montażu	miska toaletowa wisząca
Инструкция по монтажу	Унитаз подвесной
Montážní návod	Závěsný klozet
Návod na montáž	Závesné WC
Szerelési útmutató	Fali WC
Upute za montažu	Zidna WC-školjka
Instrucțiuni de montaj	Vas WC suspendat
Navodila za montažo	Stenska WC-školjka
Ръководство за монтаж	Конзолна тоалетна чиния
Montāžas instrukcija	Pie sienas uzstādāms tualetes pods
Montavimo instrukcija	Pakabinamas unitazas
Montaj kılavuzu	Asma klozet
安装说明	壁挂式座便器
설치 설명서	벽면 설치형 양변기
取り付け説明書	壁掛け式トイレ
دليل التركيب	مرحاض معلق على الحائط

Duravit AG · Werderstr. 36, 78132 Hornberg, Germany · Phone +49 7833 70 0 · Fax +49 7833 70 289 · info@duravit.com · www.duravit.com

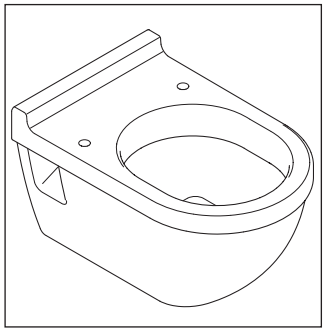

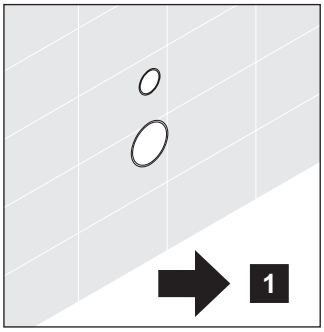

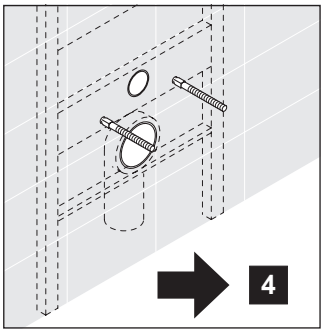

1

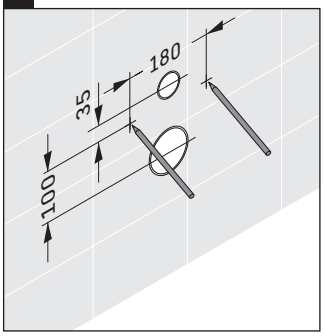

2

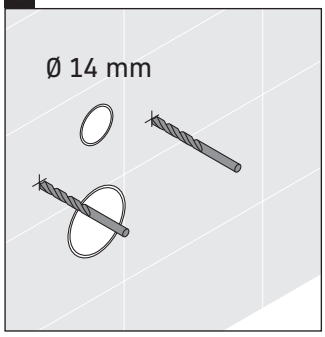

3

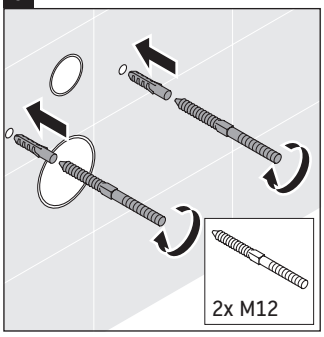

4

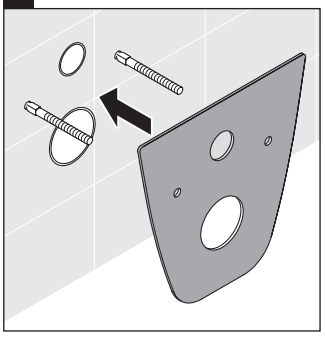

5

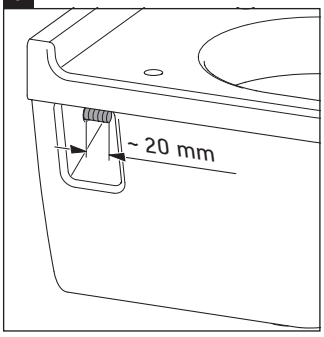

6

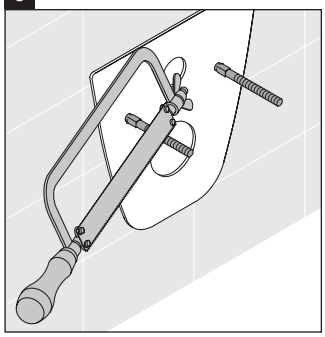

7

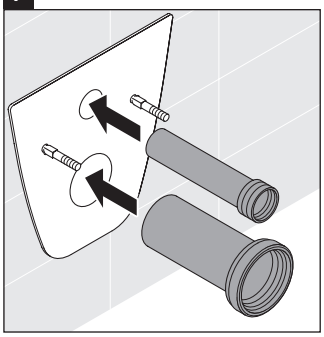

8

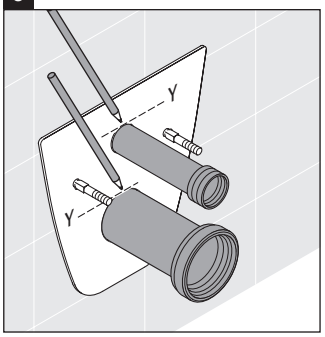

9

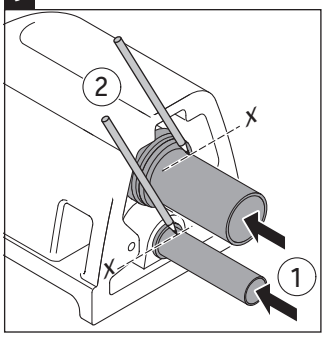

10

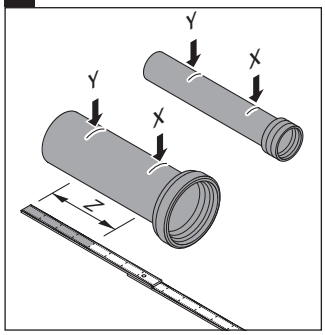

11

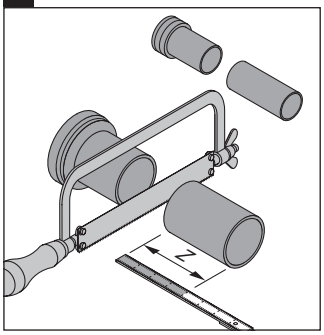

12

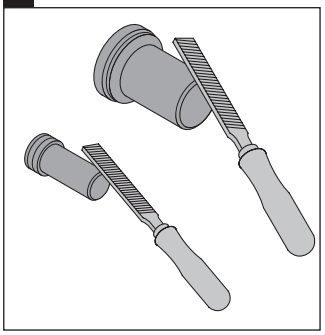

13

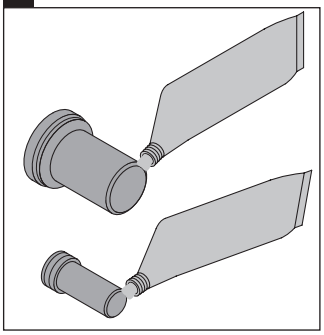

14

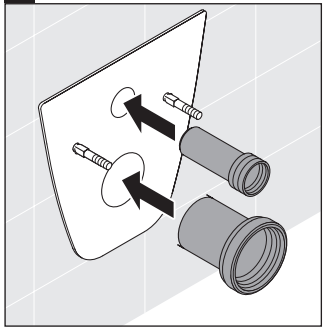

15

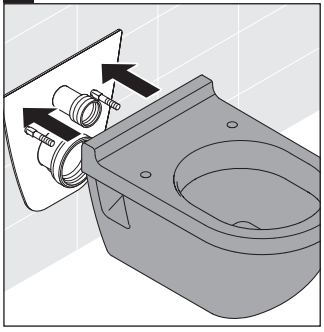

16

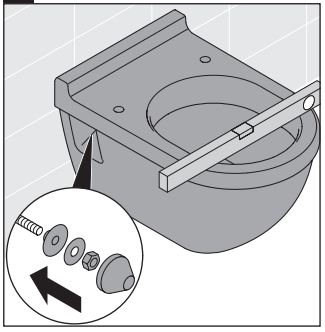

17

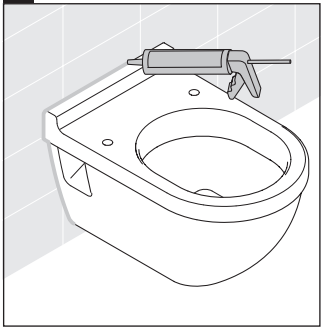

Best.-Nr. 56978/15.02.1 We reserve the right to make technical improvements and enhance the appearance of the products shown.