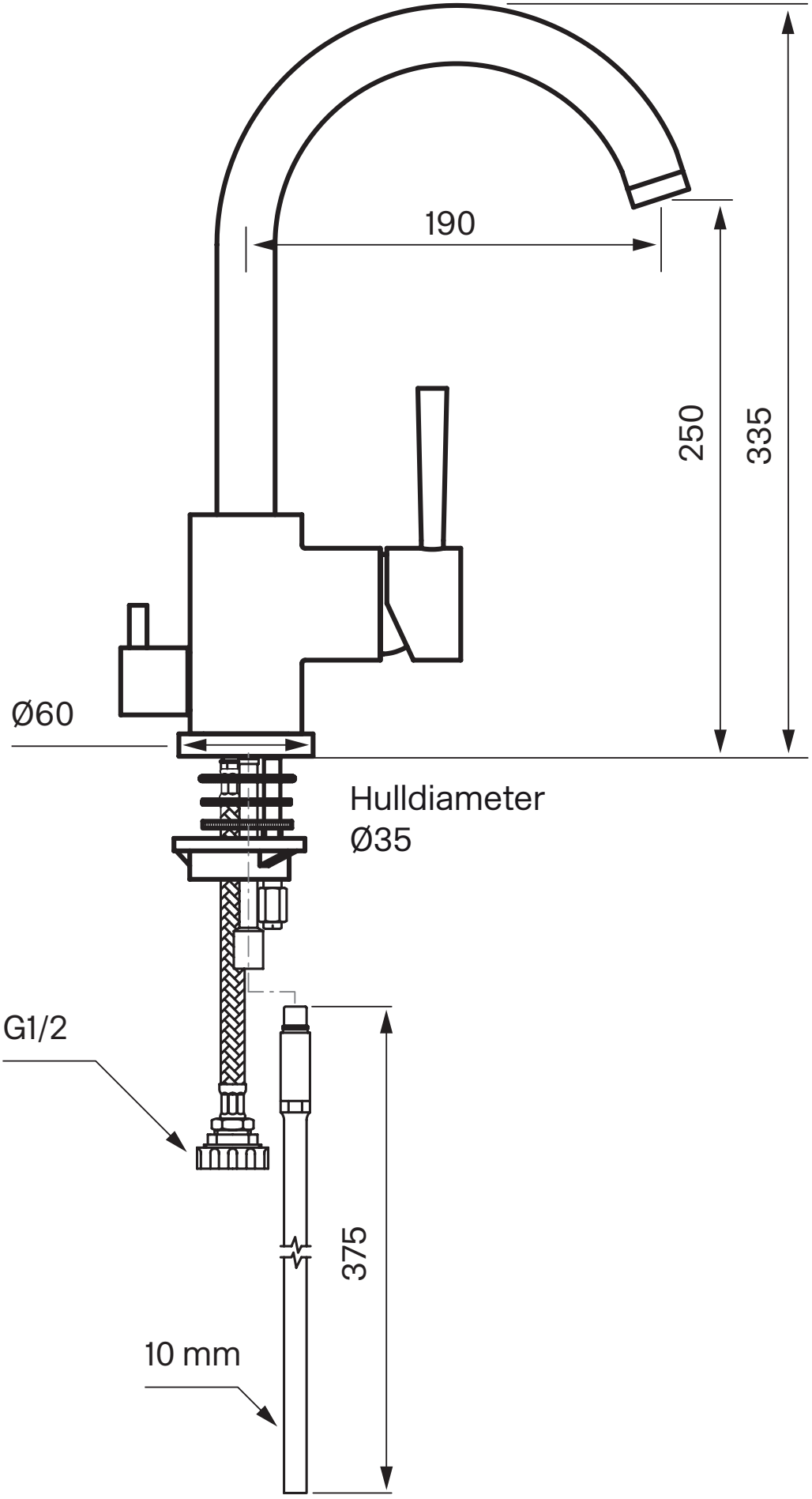
190
250
335
Ø60
Hulldiameter
Ø35
G1/2
375
10 mm